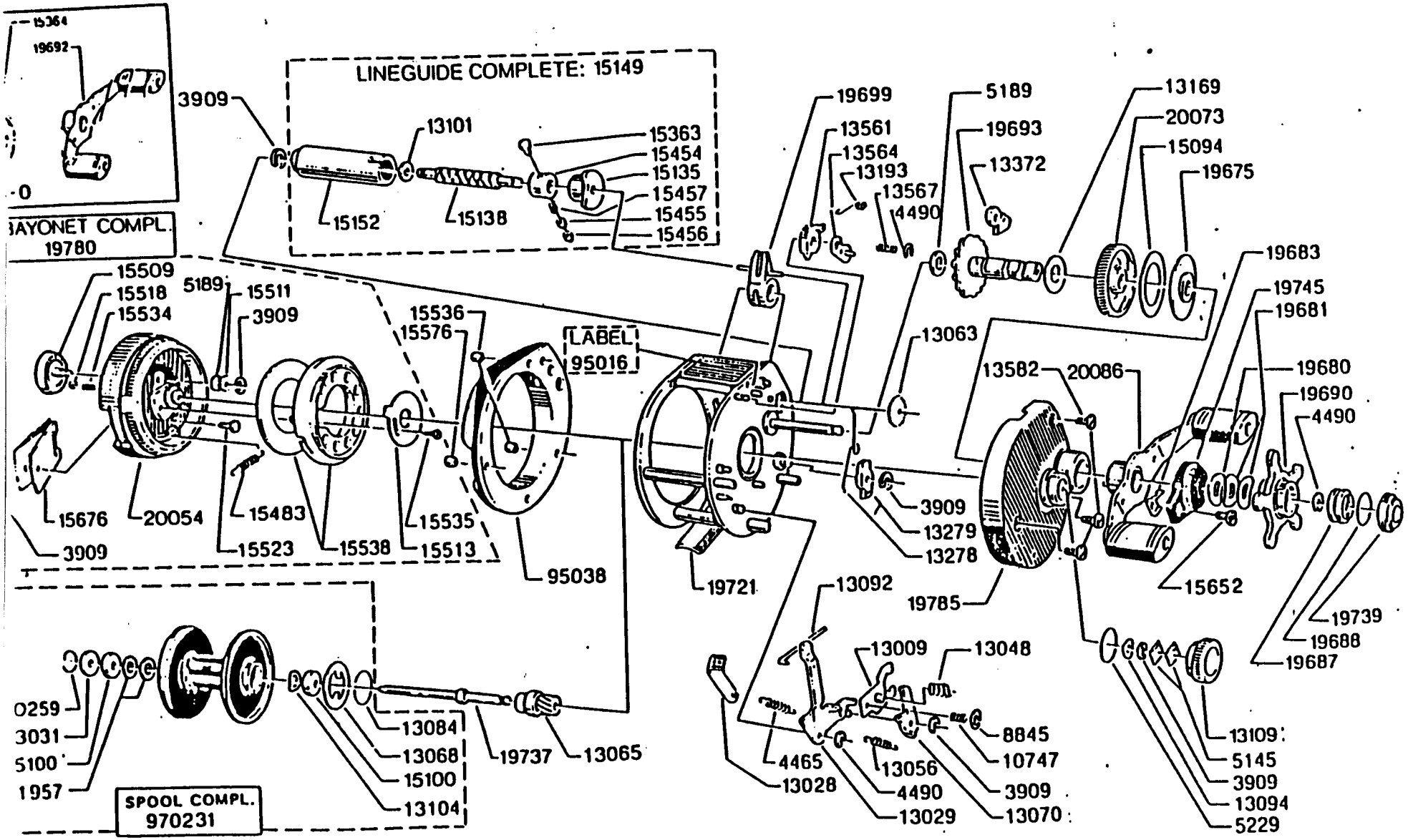

ease specify reel model number
ıd number in reelfoot when
dering parts

ıd beställning av reservdelar
ɔr alltid rulltyp och nummer-
teckning under rullfoten anges

Ambassadeur XLT 3 SYNCRO 88-1

34-11239